DLSB

Seguridad Difusores de Seguridad

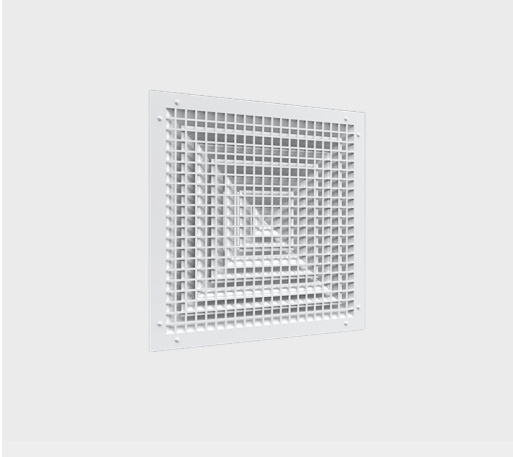

<p style="text-align: justify; line-height: 18.75pt; background: white; margin: 0cm 0cm 15.0pt 0cm;">El difusor para inyección o retorno DLSB es recomendable para aplicaciones de seguridad baja que requieren una eficiente distribución de aire. El difusor DLSB tipo louver cuenta con una placa frontal desmontable fabricada en lamina galvanizada calibre 12 y se suministra con barrenos y tornillos de seguridad. Está construido en aluminio y se puede configurar con patrón de 1, 2, 3 ó 4 vías, con cuello cuadrado desde 6"x6" hasta 24"x24" y en cuello redondo desde 6" hasta 18". Como accesorios opcionales, se puede suministrar con marco de seguridad fabricado en solera de acero de 2 1/2"x¼", que incluye barras de seguridad de ¾" para instalación en ducto, así como el Control de Volumen Cuadrado (CVC) o Control de Volumen Redondo (CVR). Su acabado es en pintura electrostática en colores de línea: blanco, blanco tablaroca o negro mate.

Características:

- Difusor de seguridad baja
- Tipo louver o diamante con plato cuadrangular
- Para inyección o retorno
- Placa de seguridad desmontable con perforaciones cuadradas de 13/16"
- Patrón de aire de 1, 2, 3 ó 4 vías
- Placa de seguridad desmontable con perforaciones cuadradas de 13/16"
- Patrón de aire de 1, 2, 3 o 4 vías

Dimensiones:

- Cuellos cuadrados desde de 6"x6" hasta 24"x24" en incrementos de 3"
- Cuellos redondos desde 6" hasta 18" en incrementos de 2"
- Plato exterior desde 12”x12” hasta 30”x30” en incrementos de 3”

Materiales y Acabados:

- Fabricado en aluminio
- Placa frontal de lamina galvanizada calibre 12
- Colores de línea: blanco, blanco tablaroca o negro mate
- Pulido P4 (únicamente acero inoxidable)

Versatilidad:

- Bóvedas en General
- Centros de Readaptación Social
- Casas de Empeño
- Áreas de Acceso Limitado
- Edificios Industriales

Ninguna parte de este documento podrá ser reproducida o retransmitida de cualquier forma, siendo estas: electrónicas o mecanografiadas; incluyendo fotocopiado, grabado y/o cualquier sistema de alojamiento de información sin previo permiso de INNES AIRE S.A. DE C.V.

Accesorios Opcionales:

CVC

CVR

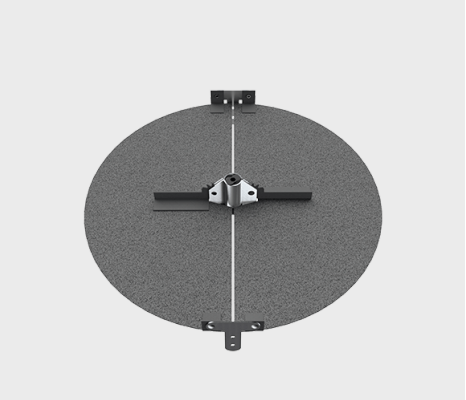

Ninguna parte de este documento podrá ser reproducida o retransmitida de cualquier forma, siendo estas: electrónicas o mecanografiadas; incluyendo fotocopiado, grabado y/o cualquier sistema de alojamiento de información sin previo permiso de INNES AIRE S.A. DE C.V.

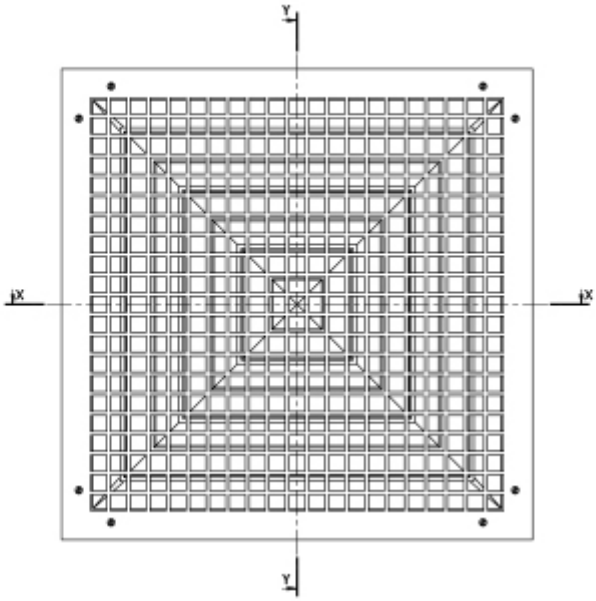

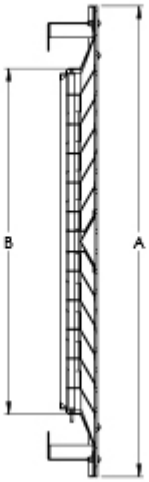

SECCIÓN Y-Y

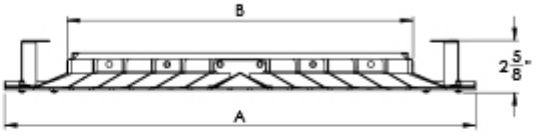

SECCIÓN X-X

Tabla de Dimensiones DLSB 4 Vias			
Modulo	A	B	C
	Plato	Cuello Cuadrado	Ø Cuello
12 x 12	11 7/16	5 11/16	6
15 x 15	14 3/8	8 5/8	6 , 8
18x18	17 5/16	11 1/2	6 , 8 , 10
21x21	20 1/4	14 7/16	6 , 8 , 10 , 12 , 14
24x24	23 3/4	17 7/16	6 , 8 , 10 , 12 , 14 , 16

Ninguna parte de este documento podrá ser reproducida o retransmitida de cualquier forma, siendo estas: electrónicas o mecanografiadas; incluyendo fotocopiado, grabado y/o cualquier sistema de alojamiento de información sin previo permiso de INNES AIRE S.A. DE C.V.

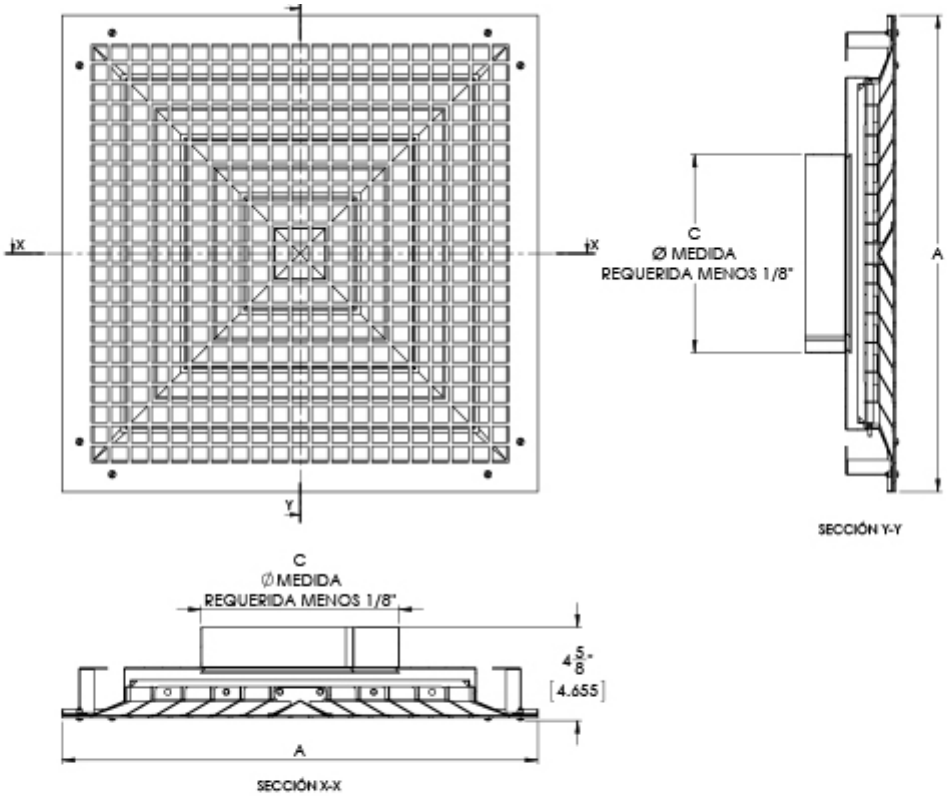

Tabla de Dimensiones DLSB 4 Vias			
Modulo	A	B	C
	Plato	Cuello Cuadrado	Ø Cuello
12 x 12	11 7/16	5 11/16	6
15 x 15	14 3/8	8 5/8	6 , 8
18x18	17 5/16	11 1/2	6 , 8 , 10
21x21	20 1/4	14 7/16	6 , 8 , 10 , 12 , 14
24x24	23 3/4	17 7/16	6 , 8 , 10 , 12 , 14 , 16

Ninguna parte de este documento podrá ser reproducida o retransmitida de cualquier forma, siendo estas: electrónicas o mecanografiadas; incluyendo fotocopiado, grabado y/o cualquier sistema de alojamiento de información sin previo permiso de INNES AIRE S.A. DE C.V.

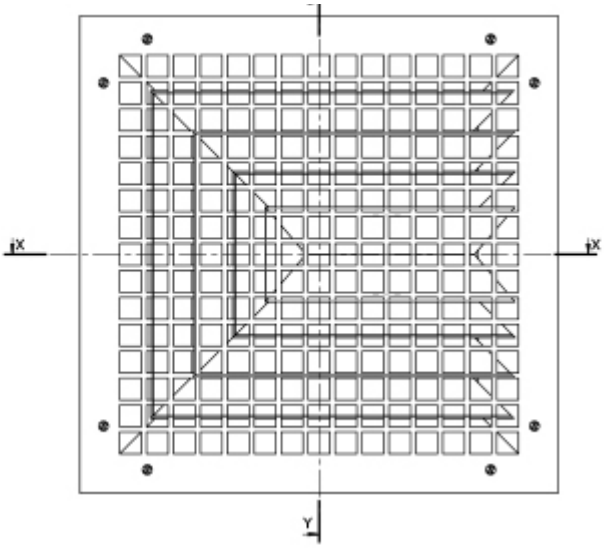

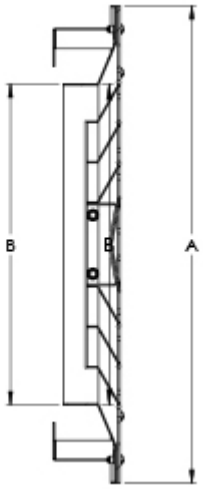

SECCIÓN Y-Y

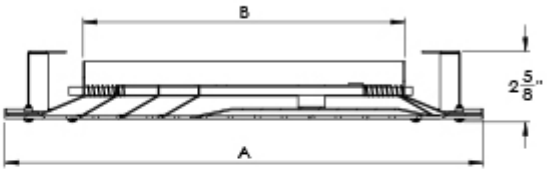

SECCIÓN X-X

Tabla de Dimensiones DLSB 3-2-1 Vias			
Modulo	A	B	C
	Plato	Cuello Cuadrado	Ø Cuello
12 x 12	11 3/4	6	6
15 x 15	14 3/4	9	6 , 8
18x18	17 3/4	12	6 , 8 , 10
21x21	20 3/4	15	6 , 8 , 10 , 12 , 14
24x24	23 3/4	18	6 , 8 , 10 , 12 , 14 , 16

Ninguna parte de este documento podrá ser reproducida o retransmitida de cualquier forma, siendo estas: electrónicas o mecanografiadas; incluyendo fotocopiado, grabado y/o cualquier sistema de alojamiento de información sin previo permiso de INNES AIRE S.A. DE C.V.

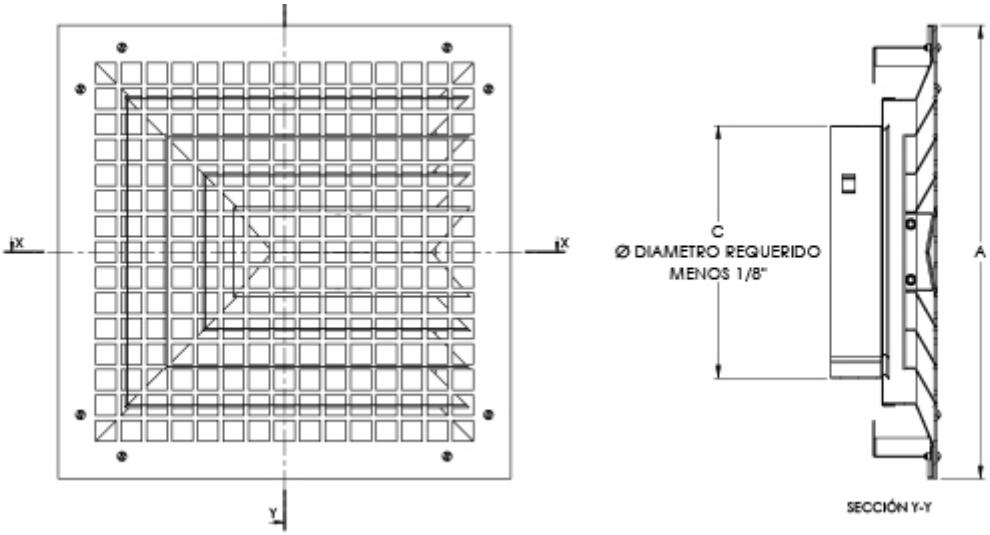

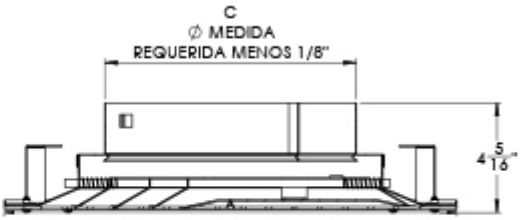

SECCIÓN X-X

Tabla de Dimensiones DLSB 3-2-1 Vias			
Modulo	A	B	C
	Plato	Cuello Cuadrado	Ø Cuello
12 x 12	11 3/4	6	6
15 x 15	14 3/4	9	6 , 8
18x18	17 3/4	12	6 , 8 , 10
21x21	20 3/4	15	6 , 8 , 10 , 12 , 14
24x24	23 3/4	18	6 , 8 , 10 , 12 , 14 , 16

Ninguna parte de este documento podrá ser reproducida o retransmitida de cualquier forma, siendo estas: electrónicas o mecanografiadas; incluyendo fotocopiado, grabado y/o cualquier sistema de alojamiento de información sin previo permiso de INNES AIRE S.A. DE C.V.

Diagrama de Instalación:

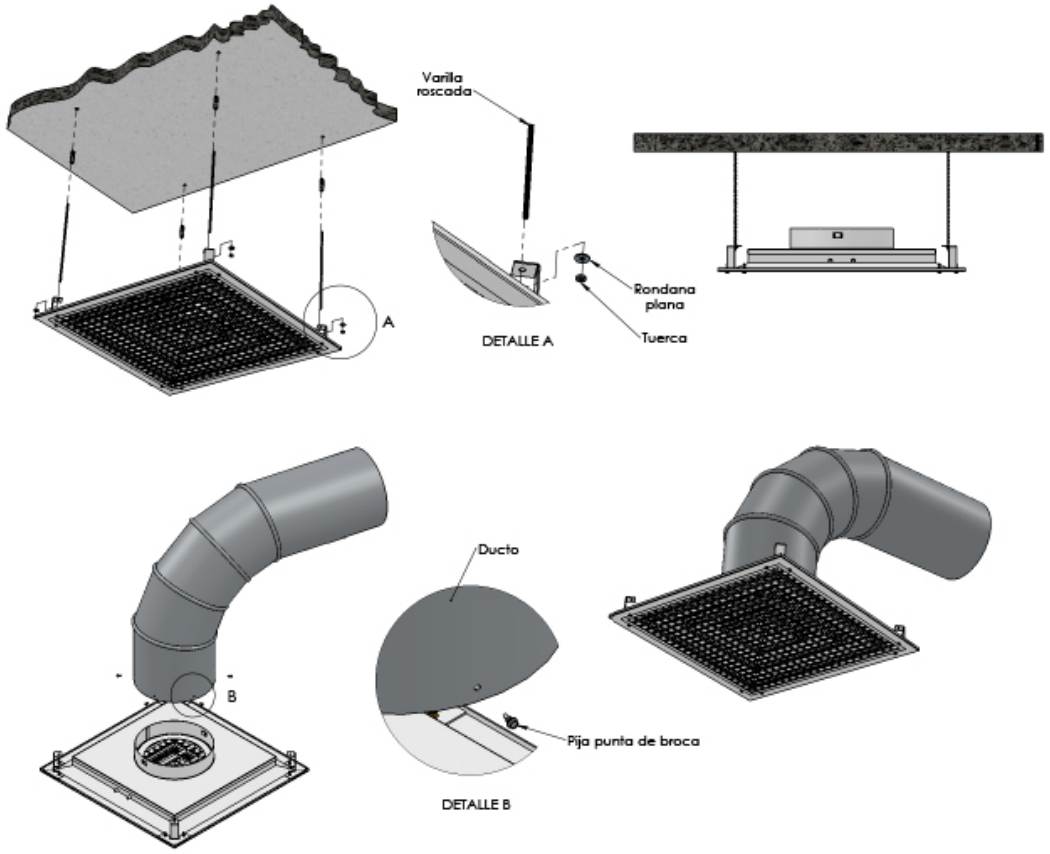

Ninguna parte de este documento podrá ser reproducida o retransmitida de cualquier forma, siendo estas: electrónicas o mecanografiadas; incluyendo fotocopiado, grabado y/o cualquier sistema de alojamiento de información sin previo permiso de INNES AIRE S.A. DE C.V.

Especificación Sugerida:

Los difusores de Seguridad tipo Louver marca Innes Modelo DLSB serán instalados donde el nivel de seguridad requerido sea de medio a bajo. Contarán con un cuello cuadrado desde 6"x6" hasta 24"x24" en incrementos de 3". Para instalación a ducto redondo se suministrará con una tapa con conexión redonda desde 6" hasta 18", en incrementos de 2". La construcción del difusor tipo louver será en aluminio de 1 a 4 vías, constara de una placa frontal desmontable en lamina galvanizada calibre 12 con perforaciones cuadradas de 13/16" separadas 1" entre sí. Podra contar con un Control de Volumen Cuadrado (CVC) o Control de Volumen Redondo (CVR) y un marco de solera de acero de 2 1/2" x 1/4", que incluye barras de seguridad de 3/4", este marco es para instalación en ducto.

MODELO	MATERIAL	CUELLO	VIAS	ACABADO
DLSB	(AI) ACERO INOXIDABLE (F) FIERRO	CUADRADO DE 6"x6" HASTA 24"x24" EN INCREMENTOS DE 3“ REDONDO DE 6" HASTA 18“ EN INCREMENTOS DE 2"	(A) UNICA PARA ACERO INOXIDABLE (A),(B),(D),(F),(H) EN ACERO	(S) SIN ACABADO (B) BLANCO (T) BLANCO TABLAROCA (N) NEGRO MATE (E) COLOR ESPECIAL

Ninguna parte de este documento podrá ser reproducida o retransmitida de cualquier forma, siendo estas: electrónicas o mecanografiadas; incluyendo fotocopiado, grabado y/o cualquier sistema de alojamiento de información sin previo permiso de INNES AIRE S.A. DE C.V.